RC2-G&T

..... 1
..... 3
..... 4
..... 6
..... 13
..... 18
..... 30
..... 32
..... 35
..... 37
..... 42
..... 44
..... 51

Hanbell RC2-G/T

RC2-G/T

RC2-G-P R134a

85

RC2-T-P R245fa

RC2

m3/h G P:

50HZ T

❄

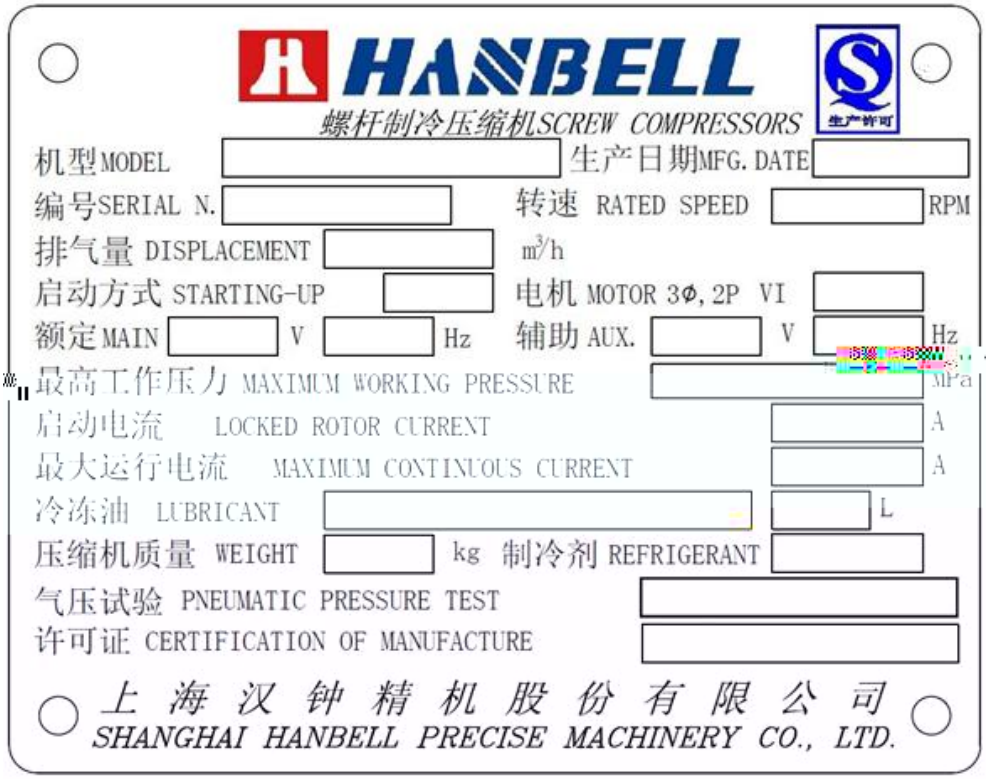

:

1		10	
2		11	
3		12	
4		13	
5		14	
6		15	
7		16	
8		17	
9			

❄

RC2-G/T 20 100m^3/h~930 m^3/h
75 125

❄

R134a R245fa

❄

❄

RC2-G/T ( )

❄

R134a R245fa

❄

RC2-G/T INT69 HBY Diagnose
INT69 HBY Diagnose INT69 HBY

	50Hz	50Hz	Vi	(%)		(kw)			(V)				
						50Hz			50Hz				
	m^3/h	r/min										Bar	Kg
RC2-100G-P	98			33 66 100	33~100	40							285
RC2-230G-P	230						3				PTC		
			2.2				2						
										F			
		2950	3.0						380			38	
				25,50,75,100	25~100								
			3.5								PT100		

	50Hz m^3/h	50Hz r/min	Vi	(%)		(kw) 50Hz			(V) 50Hz			Bar	Kg
RC2-200T-P	193					55							425
RC2-230T-P	230					60							535
RC2-260T-P	257					70							560

P

3 T

2.2 2 C

380 H

2950 3.0 25,50,75,100 25~100 35

3.5

PT 100

RC2-G/T RC2

3 /4

3 /4

3 /4 33%-66%-100% 25%-50%-75%-100%

100%-66%-33% 100%-75%-50%-25%

33% 25%

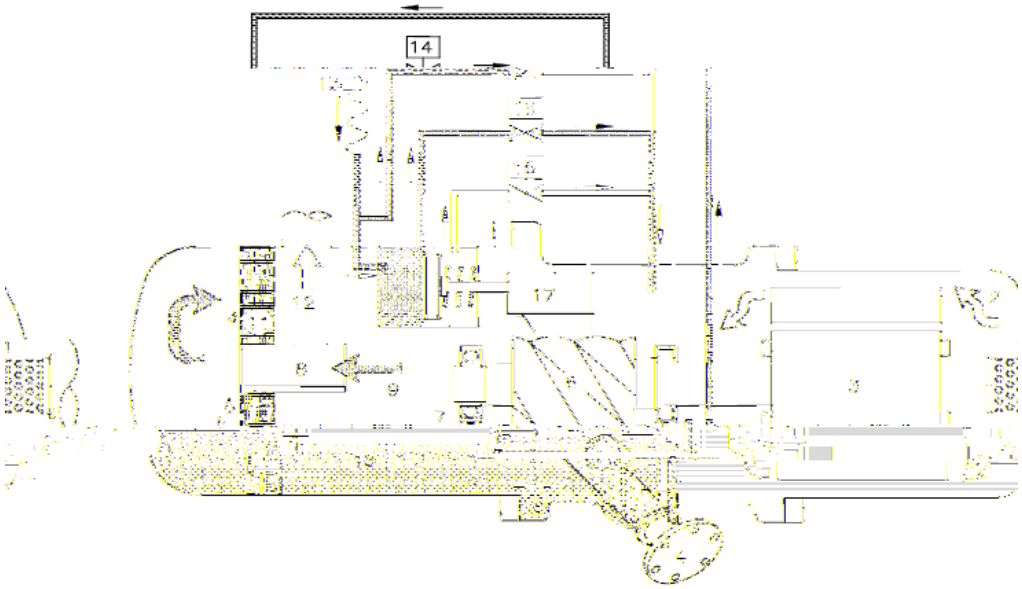

3 /4

1		10	
2		11	
3		12	
4		13	
5		14	25%33%
6		15	50%/66%
7		16	75%
8		17	
9		*	RC2-100G 33%/66%

RC2-100G	33% NC	66% NC
100%		
66%		
33%		

RC2-200~930	25%	NC	50%	NC

●负载原理图

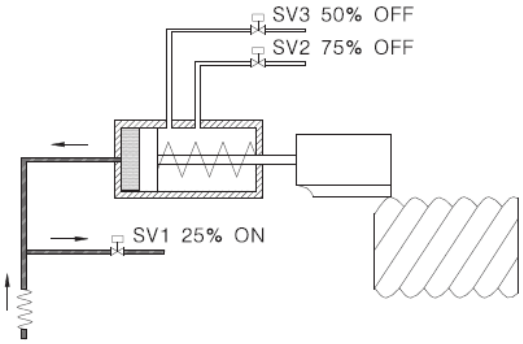

25%（33%）负载

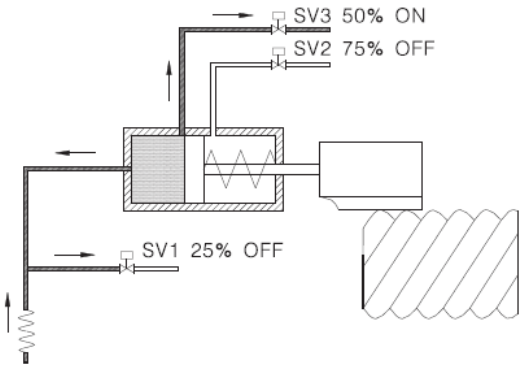

50%（66%）负载

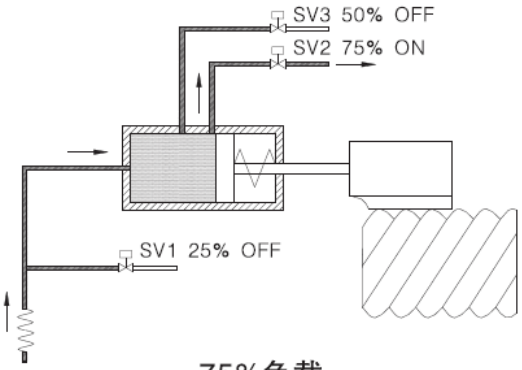

75%负载

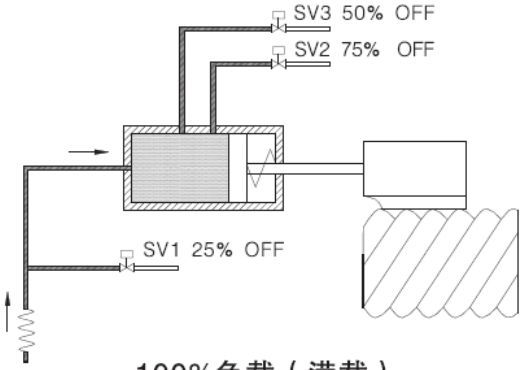

100%负载（满载）

● 出水温度与容量控制曲线图

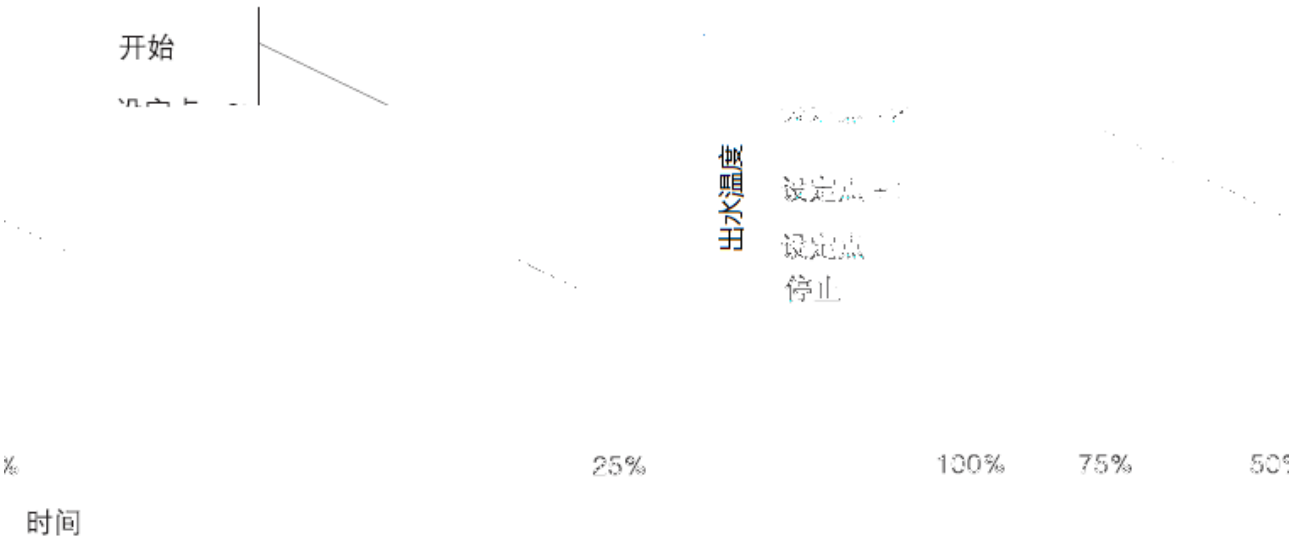

4.1.5

1		9	
2		10	
3		11	
4		12	
5		13	
6		14	,SV1
7		15	SV2
8		16	

	SV1 NO	SV2 NC

4.2.1

SV1 SV2 SV1

4.2.2

SV1 SV2

4.2.3 /

SV1 SV2

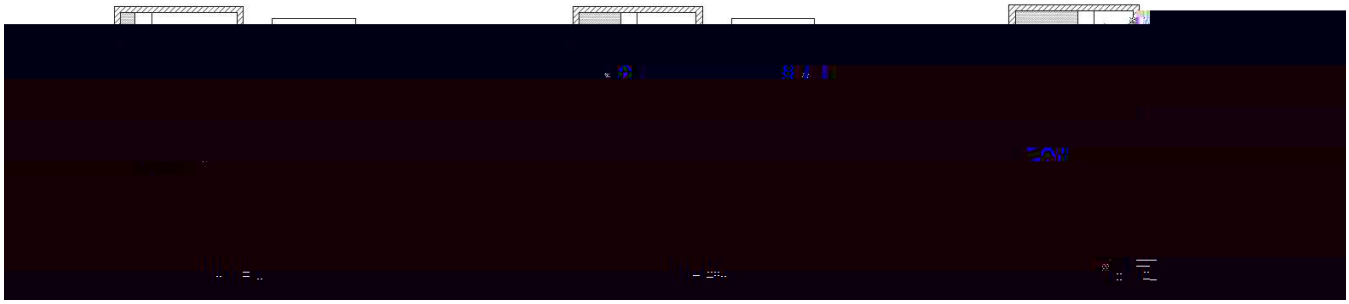

4.2.4

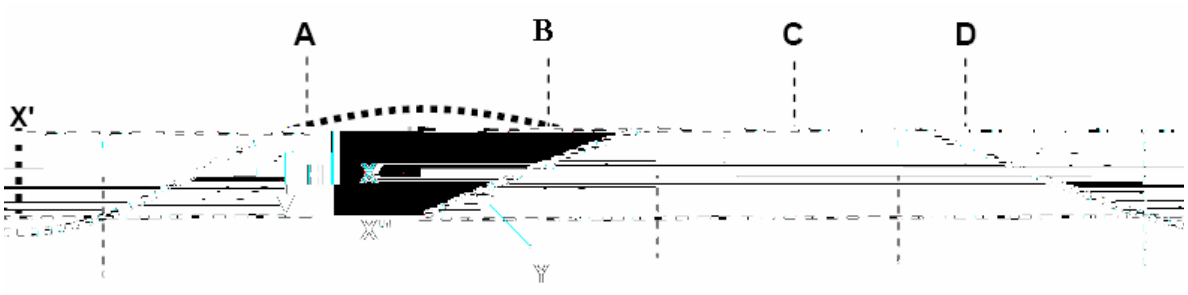

X X H Y

●

A B

C D

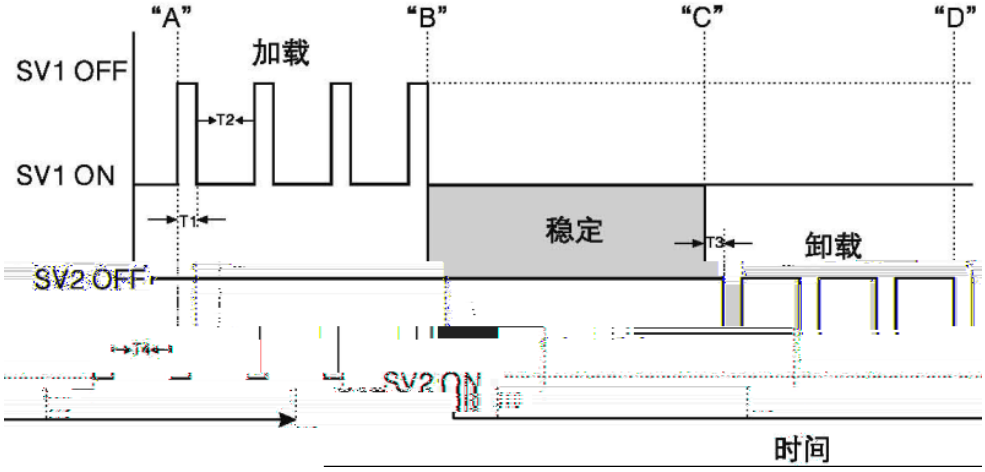

/

✧ ON

✧ OFF

✧ T_1 T_3 0.5~1.5

✧ T_2 T_4 10~20

✧ HANBELL SV1 &SV2 + HANBELL

Hanbell RC2-G/T Y-

5.1 Y-

Y- Y 1/ 3

Y-

Y MCM MCS Z X Y Y

3 MCM MCS 0.25 MCM MCD

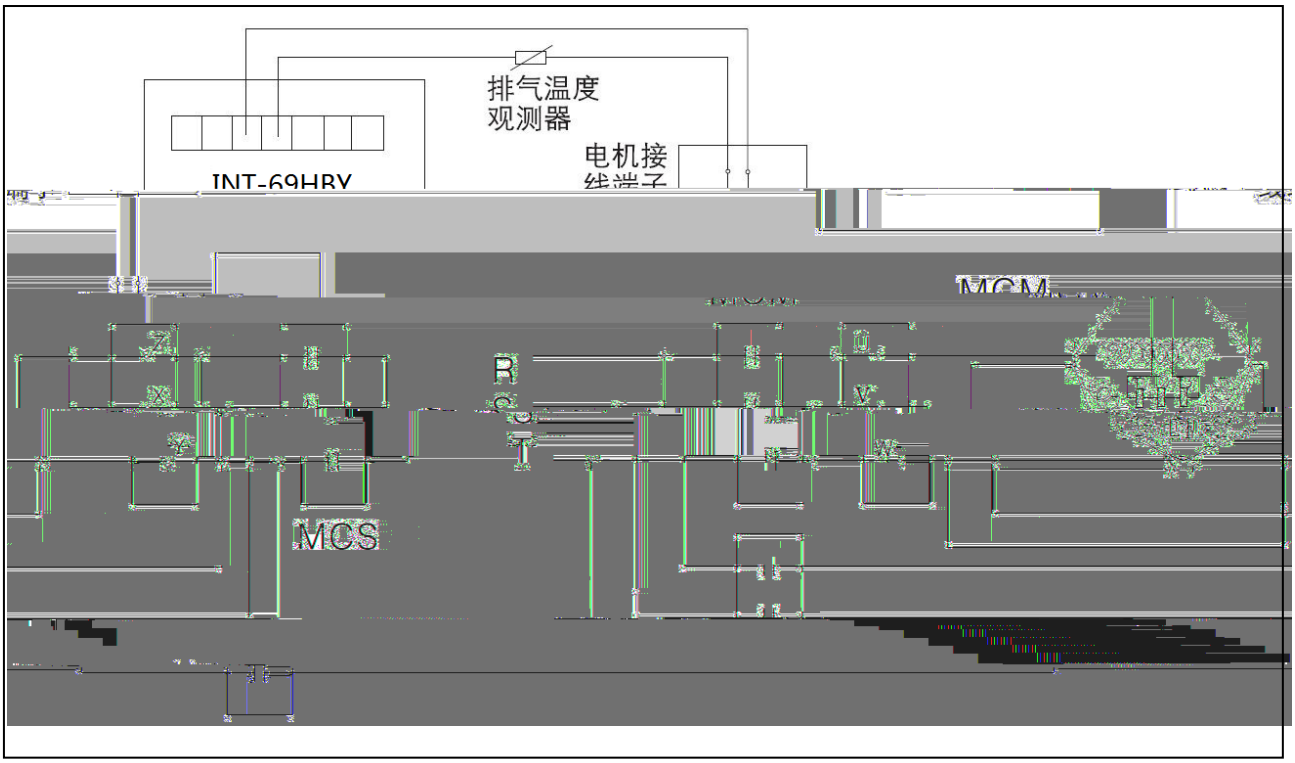

Y-

Y MCM & MCS 0.25 MCM & MCD 0.25

Y- MCM MCD PLC

MCM MCD 0.25 0.5 Y-

Y- Y-

Y-

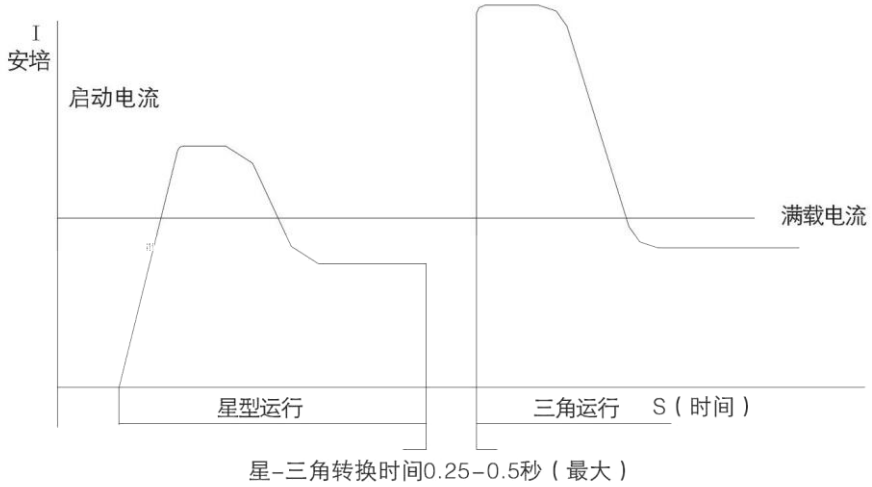

图2 Y–△转换时间图

● Y-

1. Y 1/3
2. Y 1/3
3.

✧ Y- Hanbell

5.2

●

✧

✧ ±5%

✧ ±10%

✧ ±2%

⚠ ± 5%

●

,

✧ NEMA

_____ %

✧ NEMA 1%

5%

6 10

,

5.3 MCC&LRA

LRA

MCC

	MCC	LRA
RC2-200T-P	116	465
RC2-230T-P	150	690
RC2-260T-P	155	690
RC2-300T-P	177	780
RC2-310T-P	187	780
RC2-340T-P	204	1035
RC2-370T-P	221	1035
RC2-410T-P	247	875
RC2-470T-P	276	1220
RC2-510T-P	300	1330
RC2-550T-P	321	1330
RC2-580T-P	339	1330
RC2-620T-P	358	1510
RC2-710T-P	406	1990
RC2-790T-P	448	2230
RC2-830T-P	485	2355
RC2-930T-P	556	2625

	MCC	LRA
RC2-100G-P	79	230
RC2-230G-P	186	1035
RC2-260G-P	191	1035
RC2-410G-P	307	1510
RC2-470G-P	343	1510

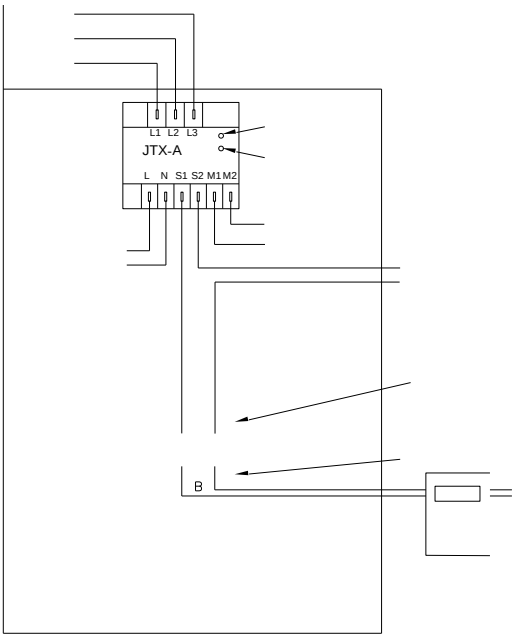

RC2-G/T

		N.M
RC2-100	M8	20
RC2-200~620	M12	35
RC2-710~930	M16	50

Hanbell

6.1

	RC2-G-P	RC2-T-P
IP54		
INT69HBY		
300W		
	&	
PT100		
PT100		
PTC		

6.2

a.

b. +

Hanbell + +

Hanbell

c.

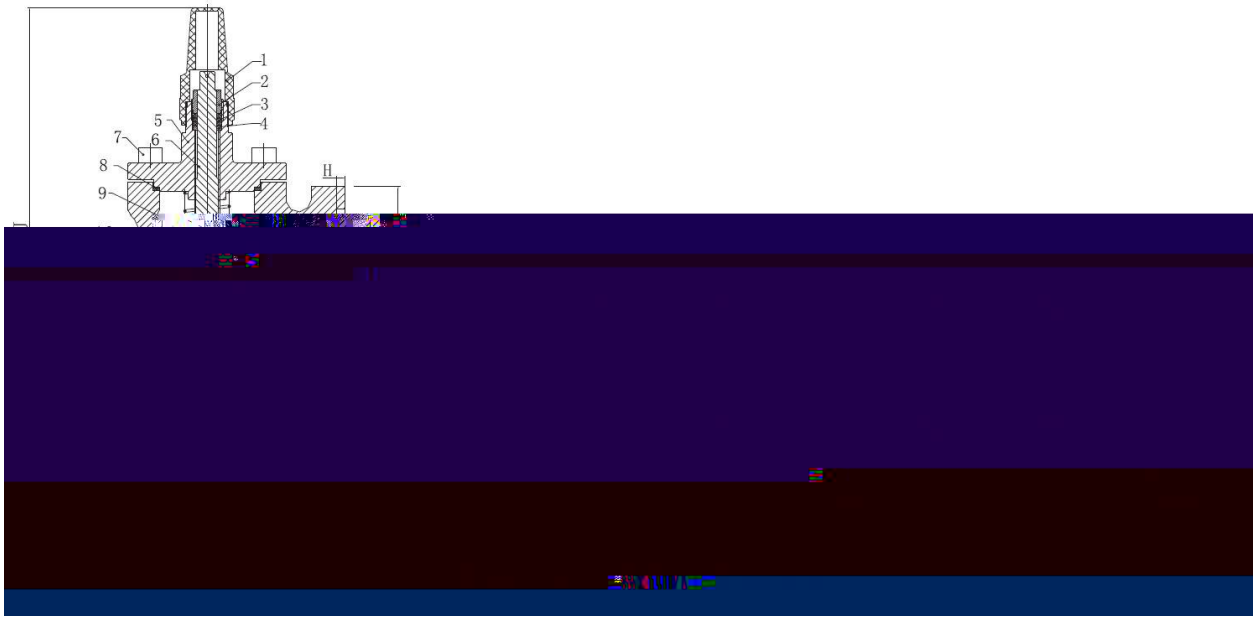

规格	尺寸															
	A	B	C	D	E	F	G	H	I	J	K	L	M	N	0	P
1-1/2"	49	60	75	6	52	59	76	5	117	282	87	16	105	18	105	26
2"	63	70	90	6	63	69	91	5	123	294	92	16	120	18	120	26
2-1/2"	79	90	110	6	82	89	111	5	126	314	100	16	140	18	140	26
3"	90	100	120	6	93	99	121	5	156	374	117	20	160	22	160	31
4"	110	125	145	6	115	124	146	5	155	400	131	20	185	23	185	-

NO.	1	2	3	4	5	6	7	8	9	10	11	12
名称	帽盖	填料螺丝	填料	填料垫片	阀盖	阀杆	M10内六角螺栓	密封垫	弹簧	阀头	密封垫	阀体

d.

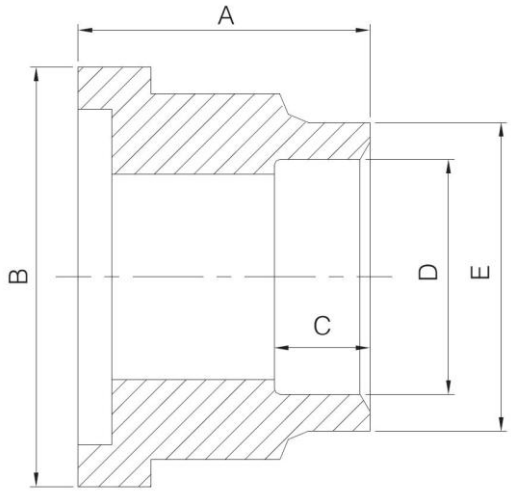

			A	B	C	D	E
		2-	50	90	30	55	65
						61.3	74
2-		2-	60	110	35	68	77
		2-				77	90
		3-	66	120	45	80.5	90
						90.2	103
		3-	76	145	50	93	103
						110	128
		4-	80	174	35	106	121
			75			135	154

Hanbell F

Hanbell

e.

Hanbell

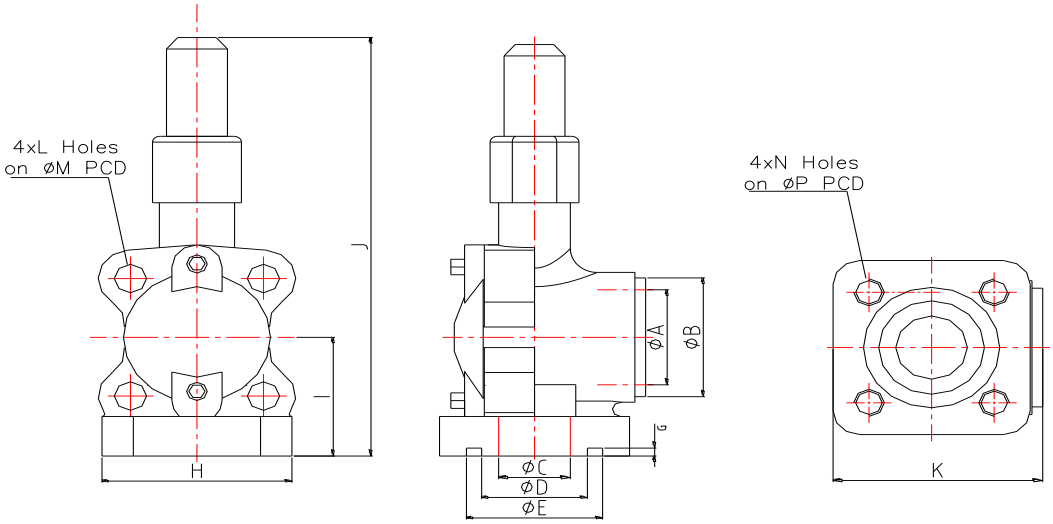

mm	标准尺寸	单位
规格		
	A	B	C	D	E	F	G	H	J	K	L	M
M16x2	105	112	60	75	40	59	76	6	5	108	75	256	115	18	105
M20x2.5	160	3	100	120	80	99	124	6	5	154	117	398	177	22	16

规格	标准尺寸	单位：mm
	K											
214	338	474	161	5	30	30	126	194	194	248	230	230

*

30kg/cm^2 G	40kg/cm^2 G	-40 150

RC2-G-P

RC2-100G-P			RC2-710G-P		
RC2-230G-P		2-	RC2-790G-P		
RC2-260G-P		2-			
RC2-410G-P					
RC2-470G-P					

RC2-T-P

RC2-200T-P	2-		RC2-510T-P		
RC2-230T-P		2-	RC2-550T-P		
RC2-260T-P		2-	RC2-580T-P		
RC2-300T-P		2-	RC2-620T-P		
RC2-310T-P		2-	RC2-710T-P		
RC2-340T-P		2-	RC2-790T-P		
RC2-370T-P		2-	RC2-830T-P		
RC2-410T-P			RC2-930T-P		
RC2-470T-P					

f. INT69HBY

INT69 HBY Diagnose

- 3
-
- 1s 5s
- 20
- LED /__/
- /
- PTC
-
- N/O

:

/ AC50/60HZ115-240V ±10%

PTC to DIN 44081/082

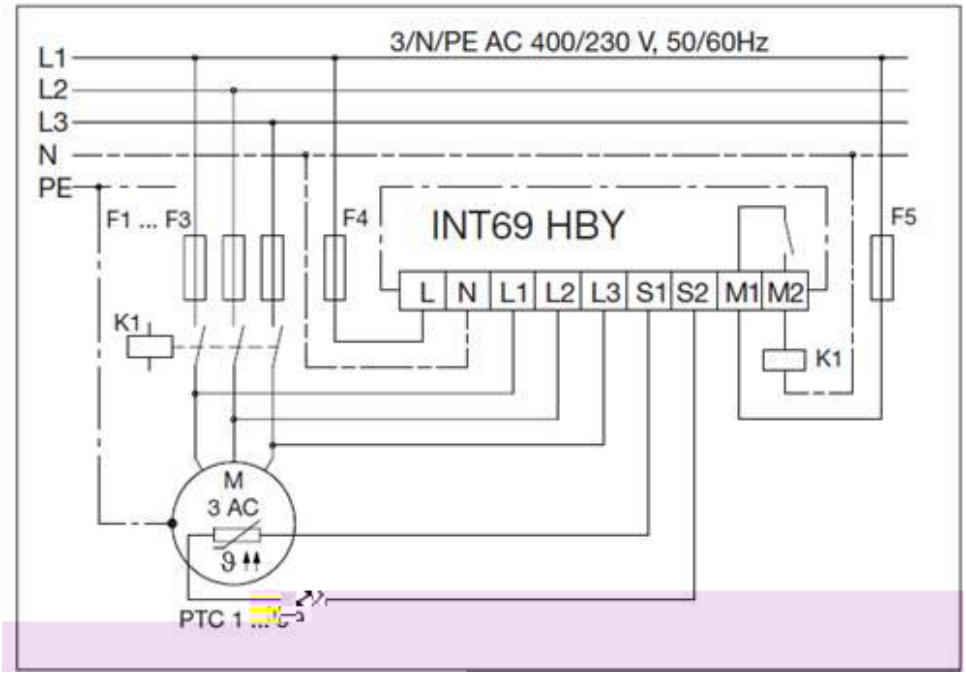

g. IP54

IP54

1) RC2-100

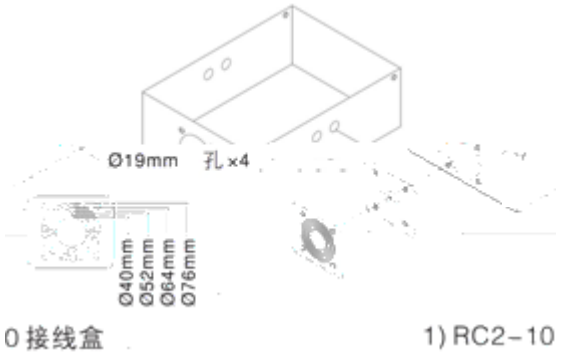

2) RC2-200 RC2-470

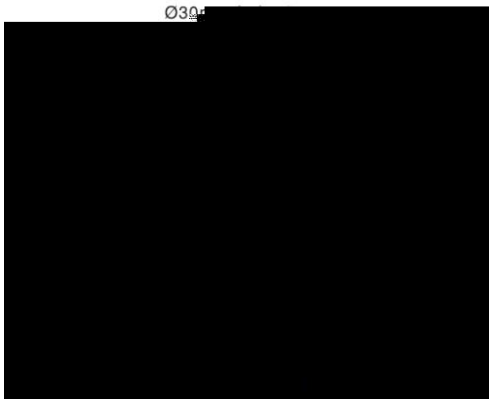

3) RC2-510　RC2-930　　RC2

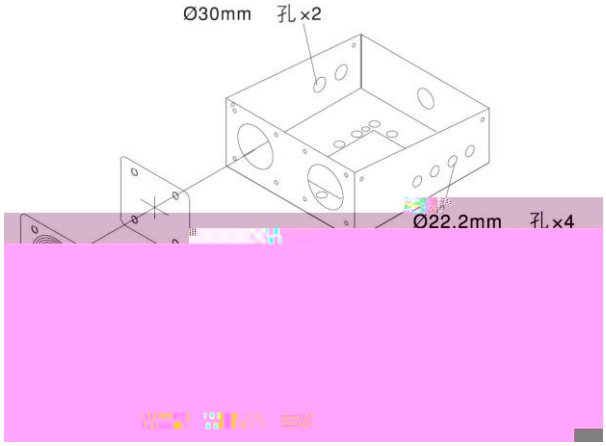

h.　300W

HANBELL　　300W　　(　　)

8

Ä

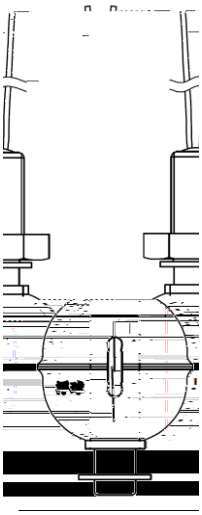

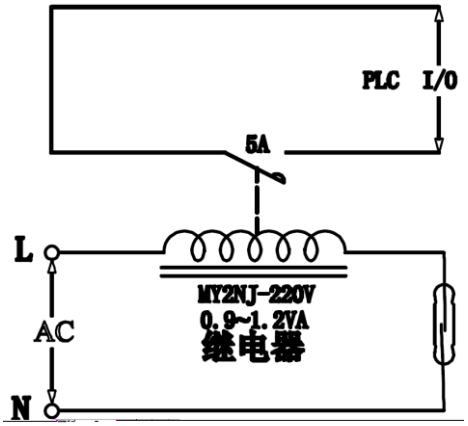

j.

RC2-P

	mm	
NO	A	B
1-1/2``	86	80.5
2``	102	85
2-1/2``	122	96
3``	138	108
4``	163	123
5``	203	150

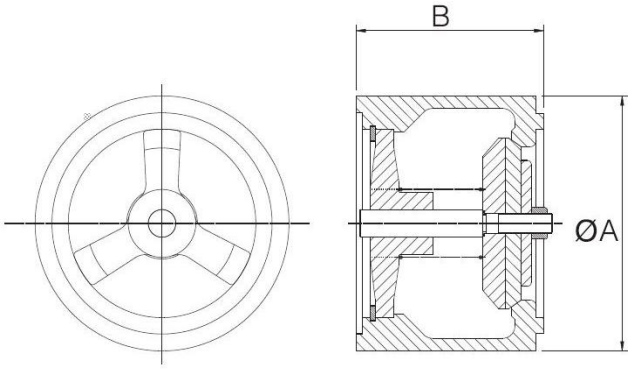

k.

1.5bar

HP LP

OFF

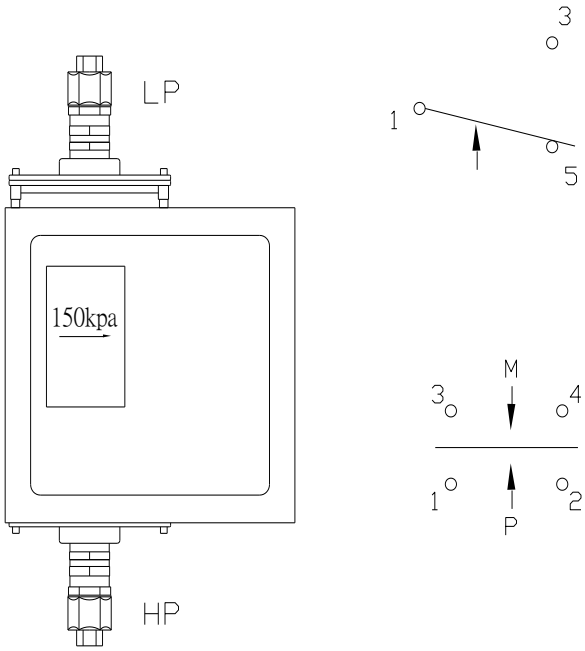

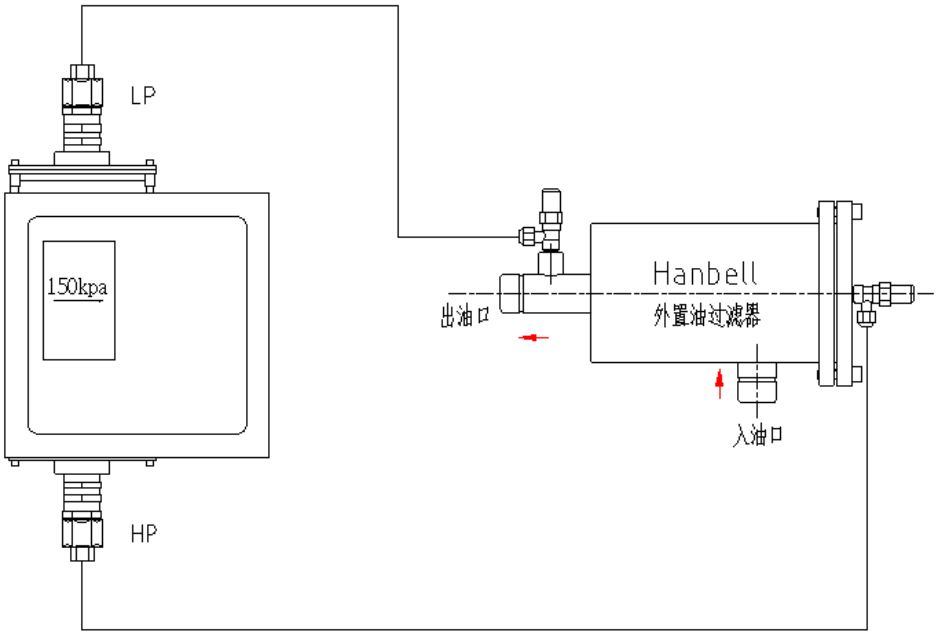

l.

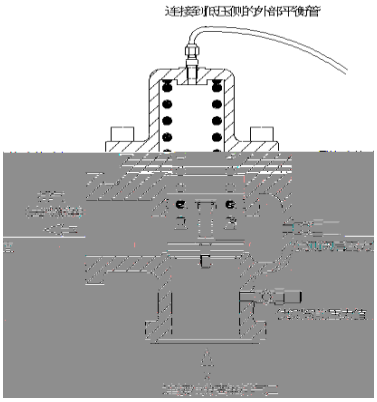

1.5"	3.6±0.3Bar	30Bar	<150	<0.1Bar
2"				
2.5"				
3"				
4"				
5"				
6"				

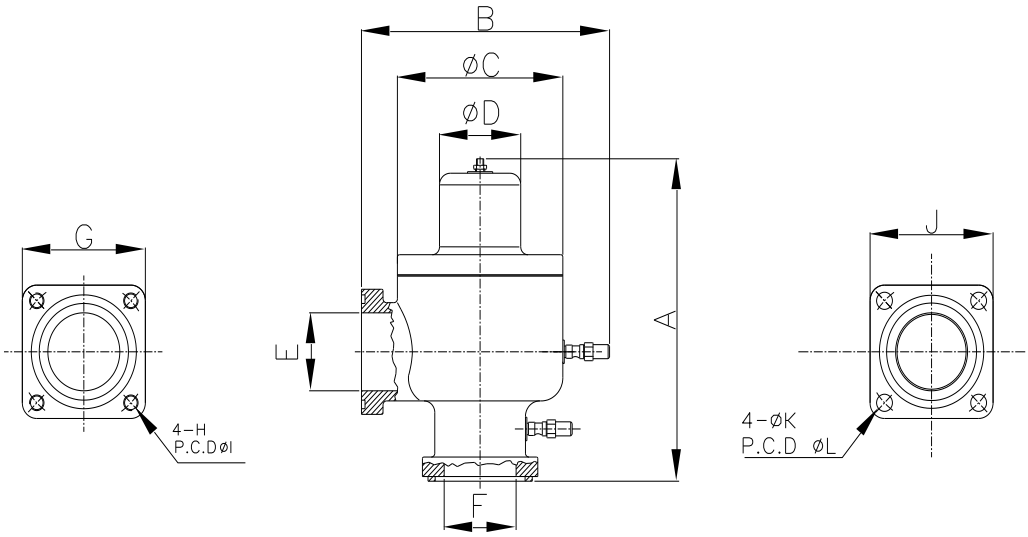

m. **&**

n.

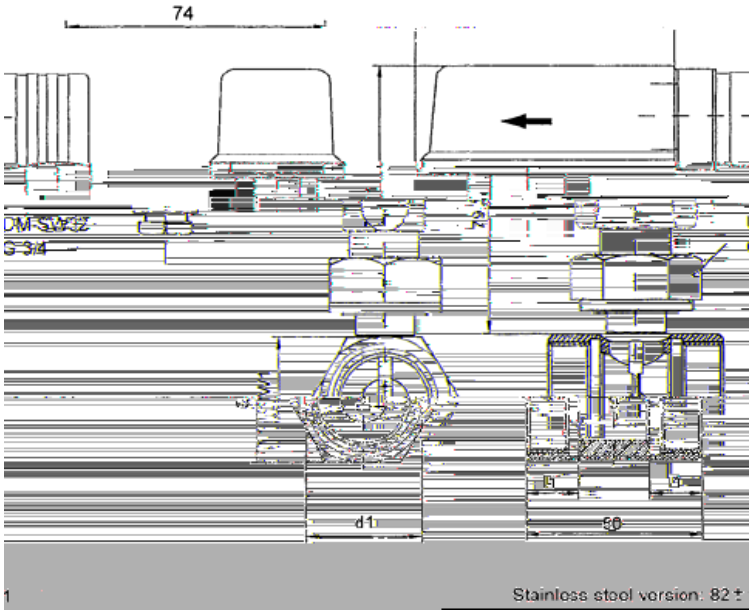

		d1			L/min	L1	SW1 mm		
			L/min	L/min					
VHS 15M	DN15				67	11	19	27	RC2-100
VHS 20M	DN20				180	15	27	32	RC2-200~RC2-930

o.

20　30N m

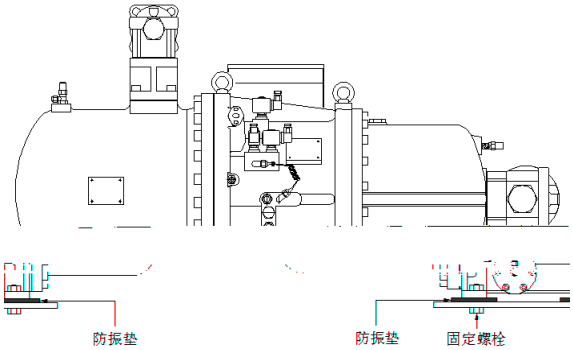

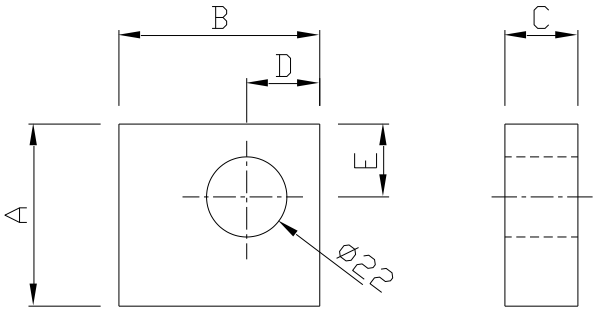

	A(mm)	B(mm)	C(mm)	D(mm)	E(mm)	
1	50	55	20	20	20	RC2-100~RC2-370
2	70	100	20	25	25	RC2-410~RC2-620
3	80	100	20	25	25	RC2-710~RC2-930

/ RC2

RC2

10mm²/s

RC2-G/T

7.1

HANELL

HANBELL

7.2

1.

2. RC2-G/T

3.

72

4. HANBELL

7.3

1.

8.1

Hanbell

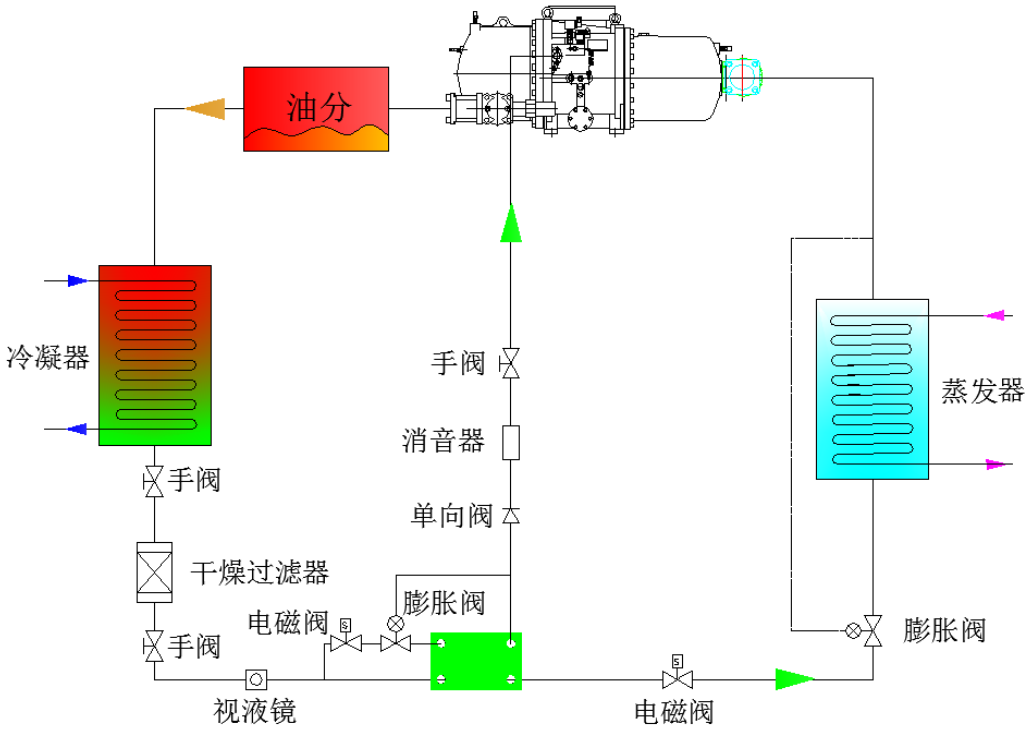
油分
冷凝器
手阀
消音器
单向阀
蒸发器
手阀
干燥过滤器
膨胀阀
电磁阀
手阀
膨胀阀
视液镜
电磁阀

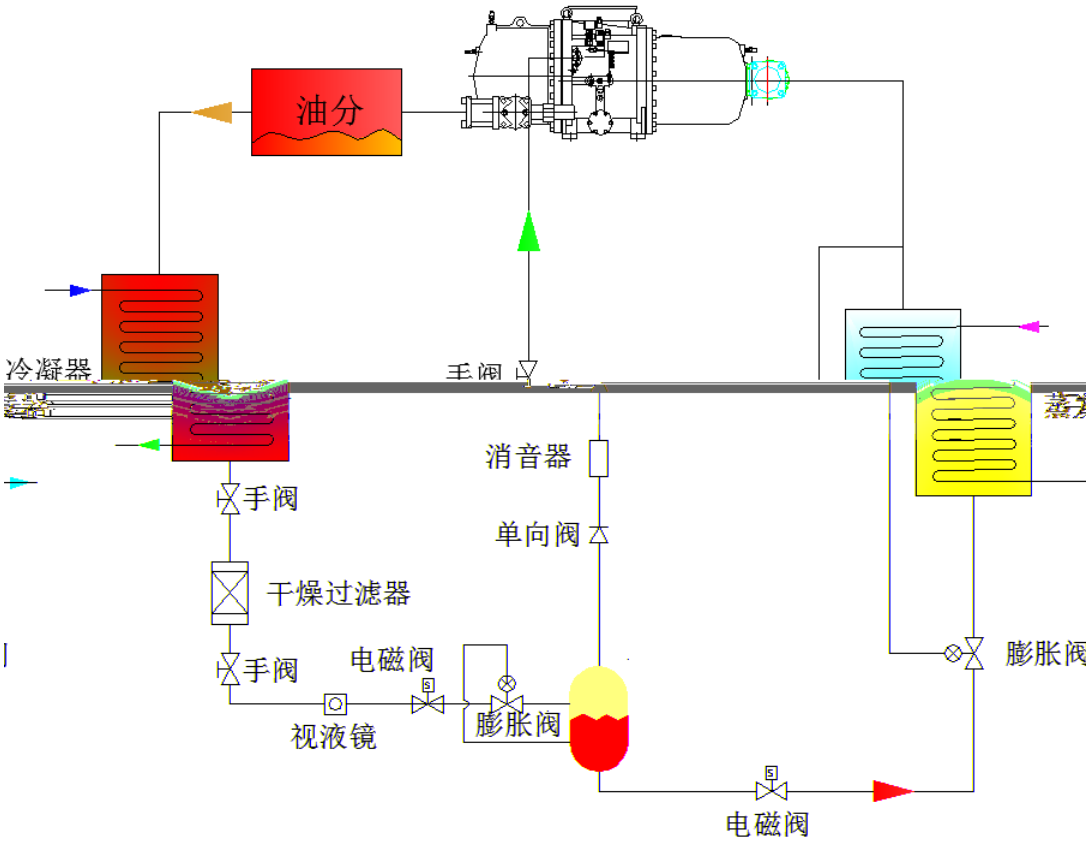
油分
冷凝器
手阀
消音器
手阀
单向阀
干燥过滤器
手阀
电磁阀
膨胀阀
视液镜
膨胀阀
电磁阀

8.2

4bar

4bar

Hanbell

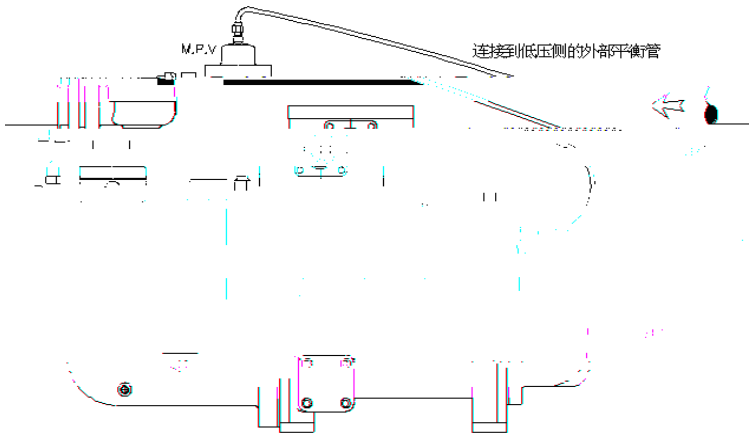

8.3

8.3.1

1. 100%
2.
3. 0.5bar
4.
5.

8.3.2

50%

9.1

HANBELL 1bar

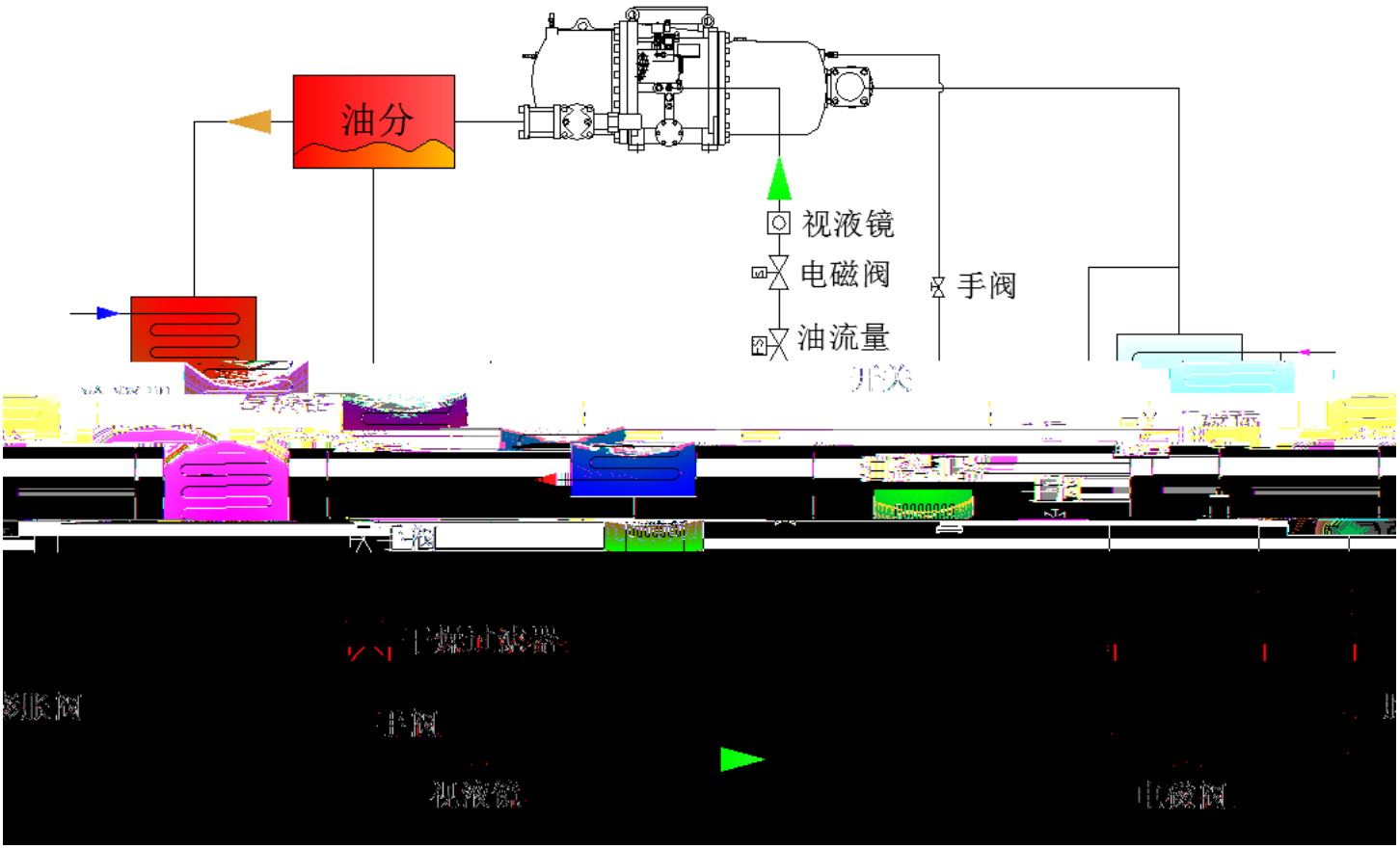

9.2

RC2-G/T

R245fa R134a 75 Hanbell

Hanbell PT100 PT100

RC2-G-P R134a PT100 90 80

RC2-T-P R245fa PT100 120 110

10.1

10.1.1

2

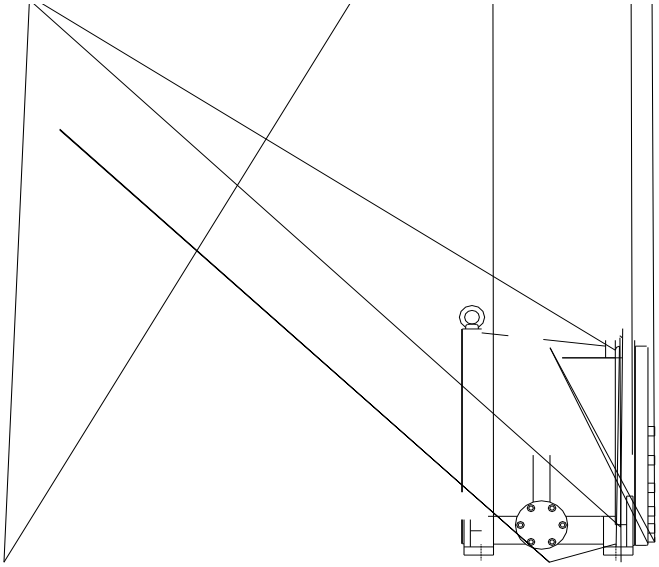

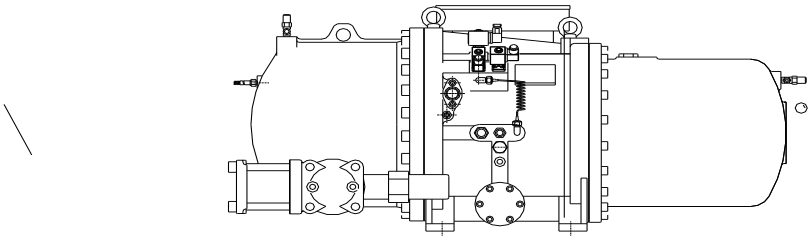

10.1.2

1.

2.

3.

4.

10.1.3

Hanbell

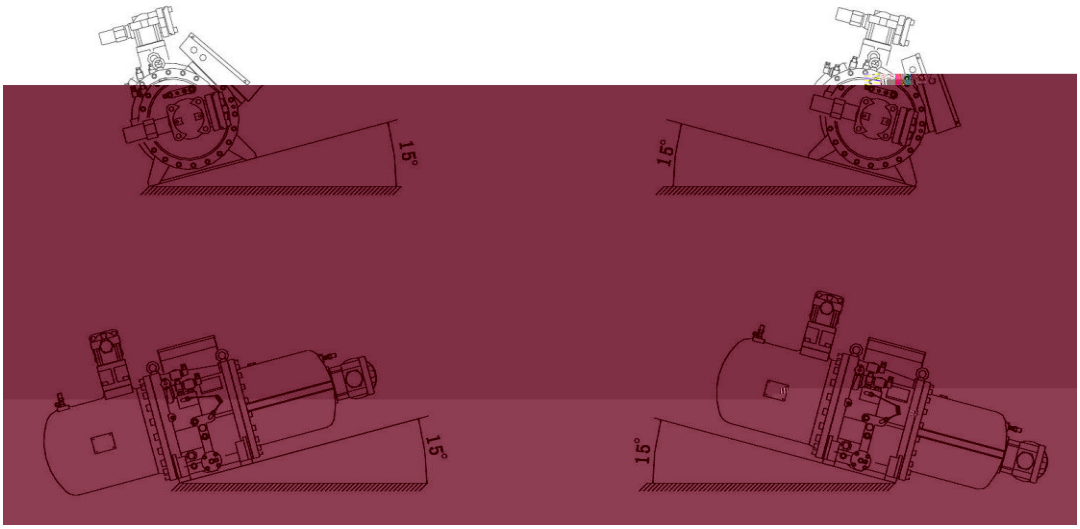

10.1.4

-15 +50

10.1.5

R134a/ R245fa 5 K

10.1.6

/ 12.5 / 29.5 bar

GB/T 19410

10.1.7

25% 33%

10.1.8

6 RC2-620 4
5

10.1.9

1.	1. 2. 3.	1. 2. 3.
2.	1. 2. 3. 4. 5. 6.	1. 5% 10% 2. 220V ±10% 3. 4. 5. 6.

3.	1. 2. 3.	1. 2. 3.
4.	1. PTC 2. PTC( ) 3. 4. PT100 5. PT100	1. 2. 3. 4.

a)

b)

c)

d)

e) 0.5-1

f)

g)

h)

R245fa 5K 5K

R134a 95

i)

Hanbell

j)

-
-
-
-
-

10.2

Hanbell

Hanbell

1.	1. 2. 3. 4. 5. , 6.
2.	1. 2. 3. 4. 5. 6.
3.	1. 2. 3. 4. 5. 6.
4.	1. 2. 3. 4. 5. 6. 7. 8.
5. Y–	1. 2. 3. 4. 5. 6. 7. 8.Y– 9. 3 10. 11.Y– 12.
6.	1. 2. 3. 4. 5. 6. 7. 8.
7.	1. 2. 3. 4. 5.

运行范围图

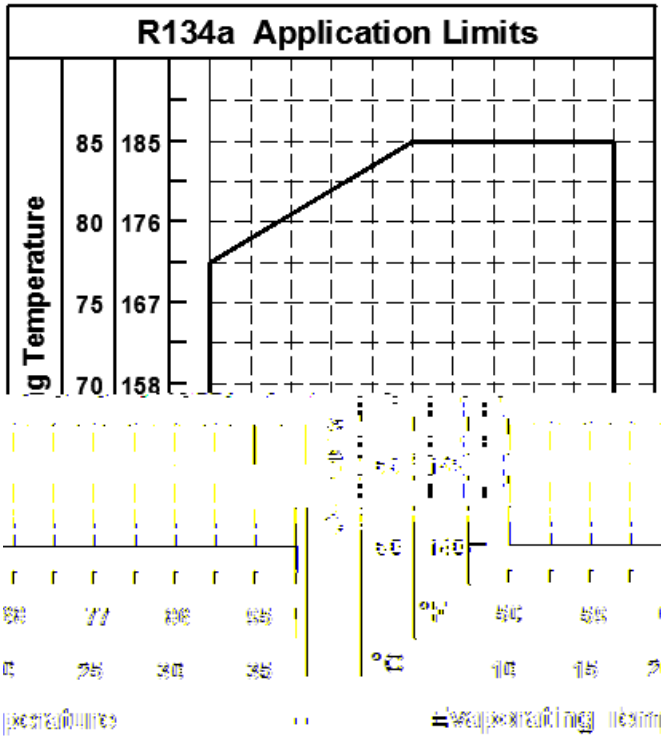
R134a Application Limits
g Temperature
85 185
80 176
75 167
70 158

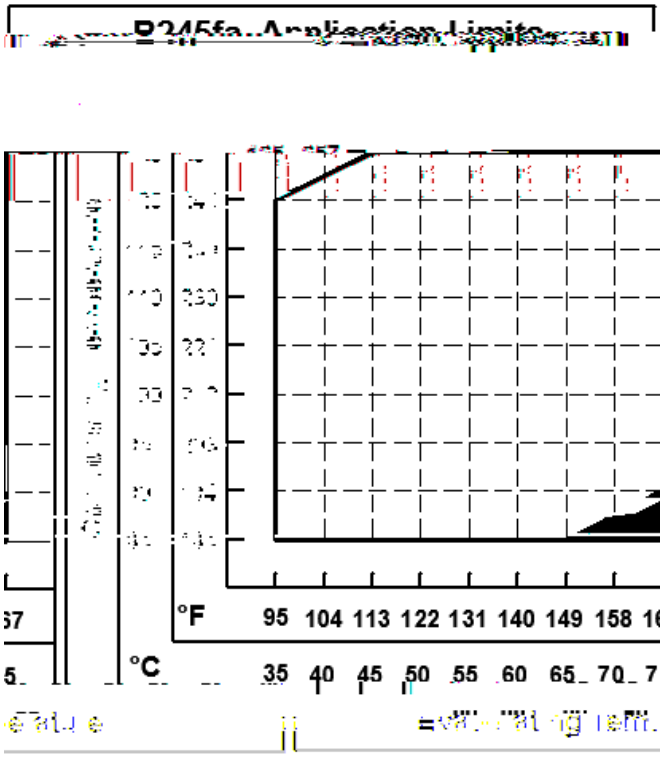
°F
95 104 113 122 131 140 149 158
°C
35 40 45 50 55 60 65 70

1.

2.

(1) (2) (3)

HANBELL 1

2

3. HANBELL

RC2-100G

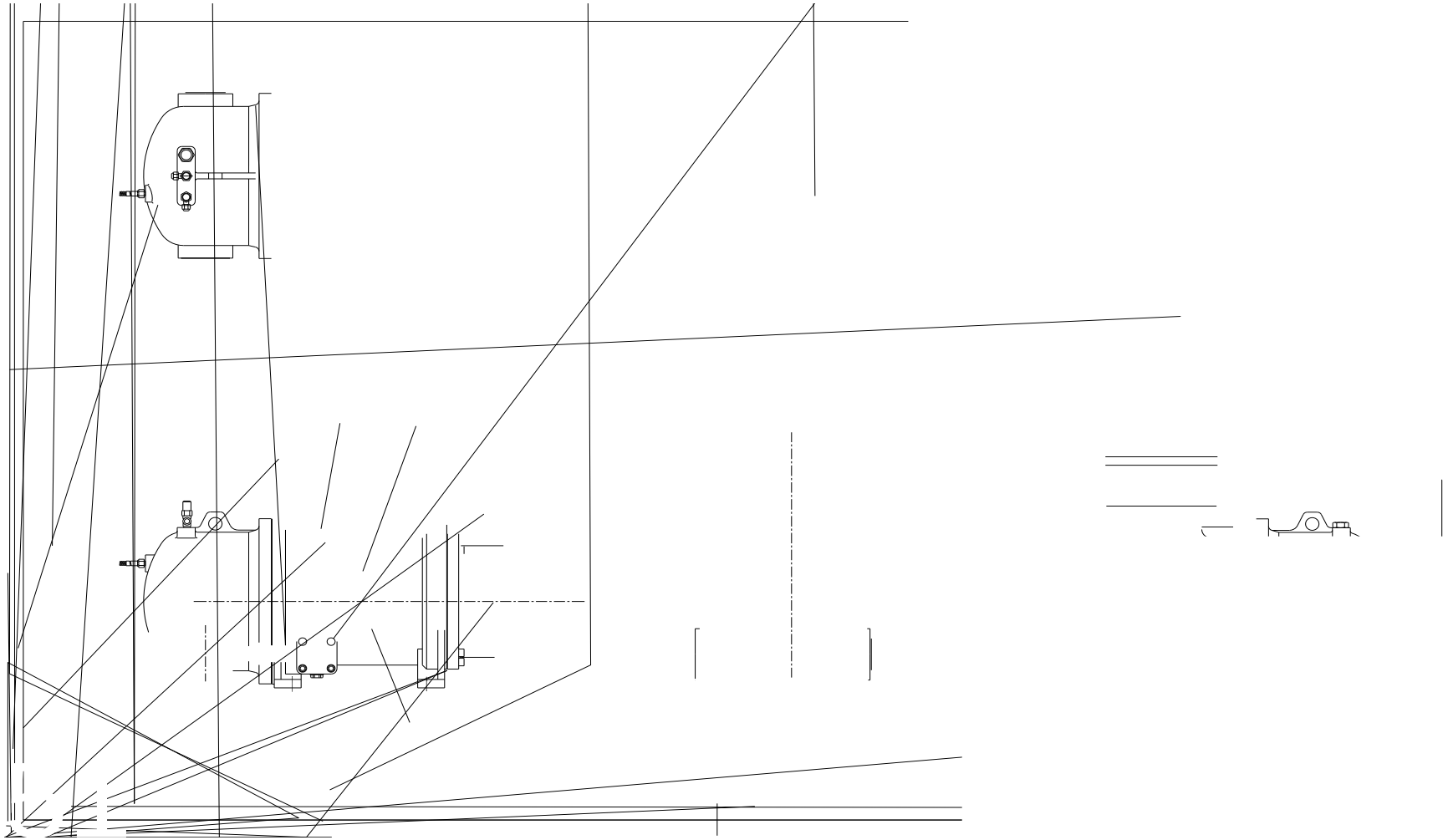

RC2-230G~470G

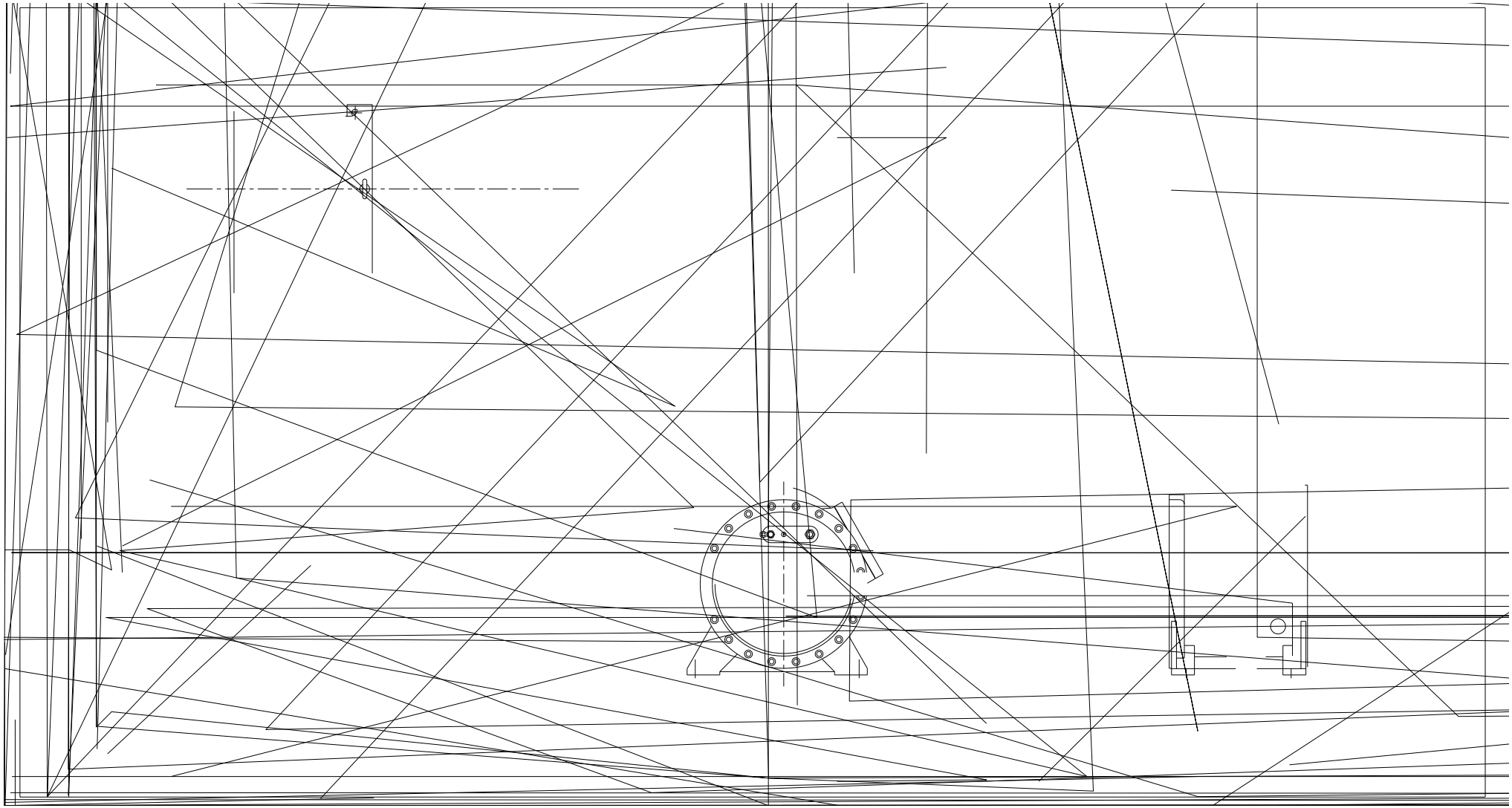

RC2-710G~790G

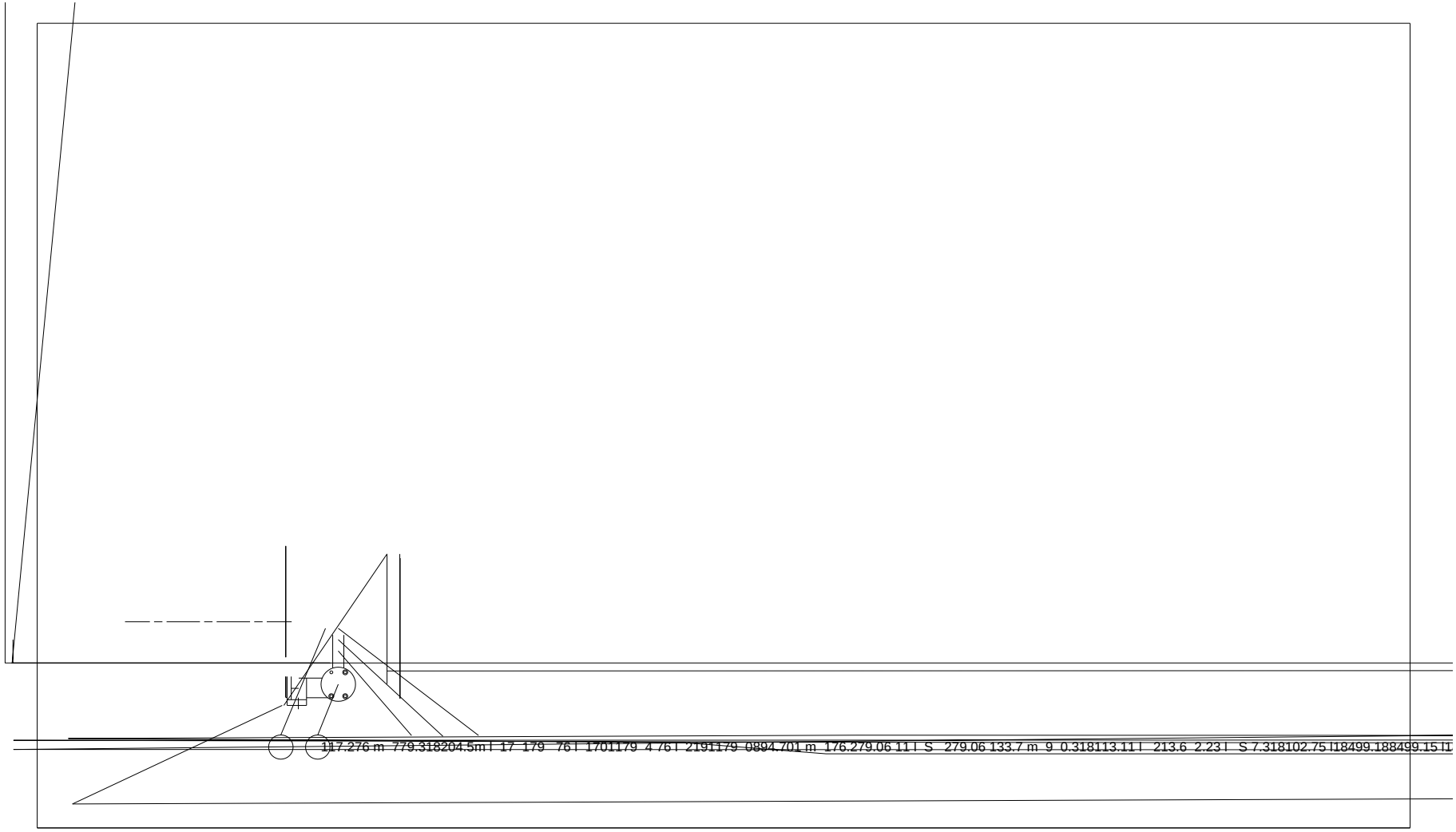

	RC2-230G~790G

A B C D E F G H I J

RC2-200T~620T

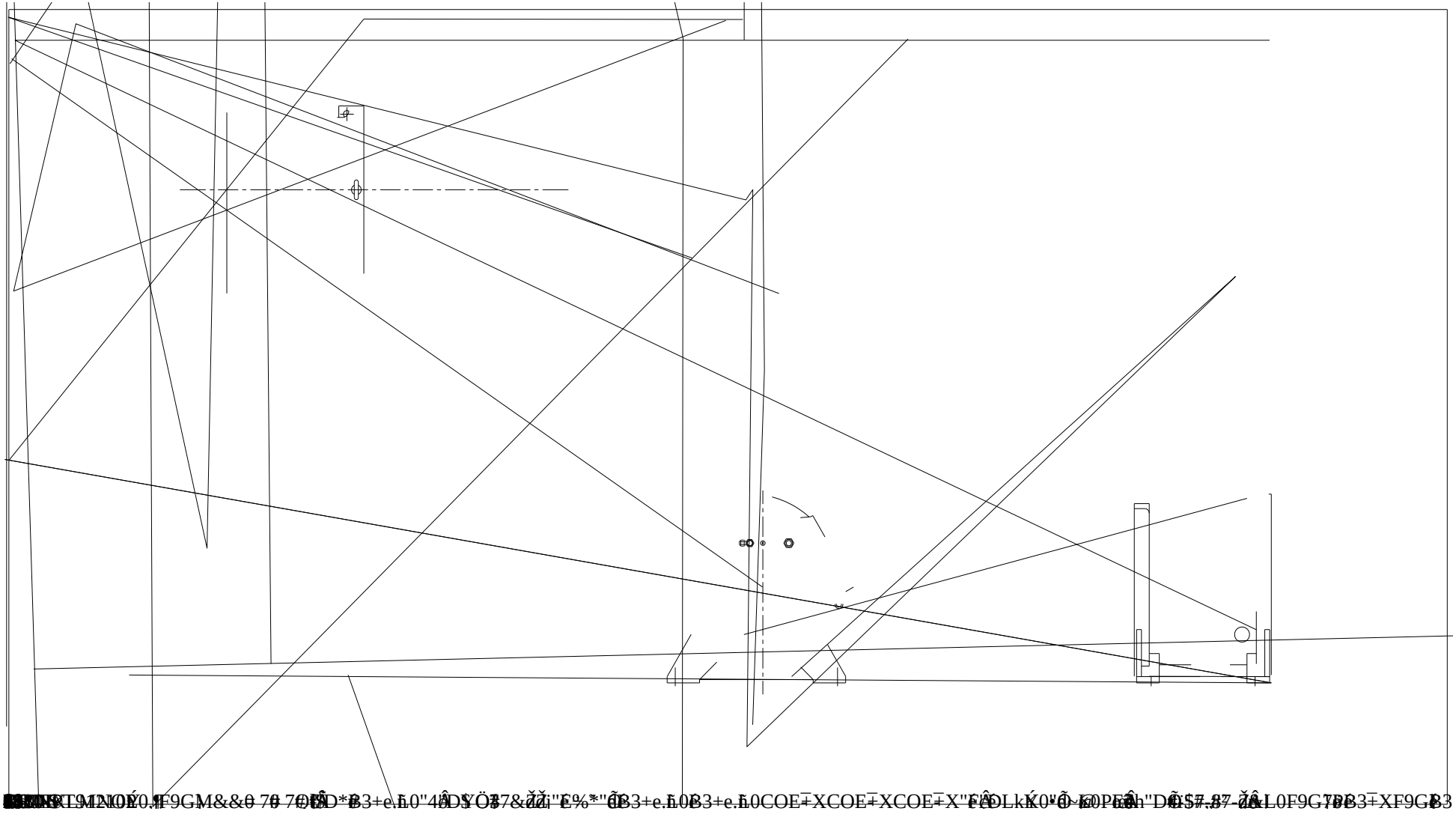

RC2-620T~930T

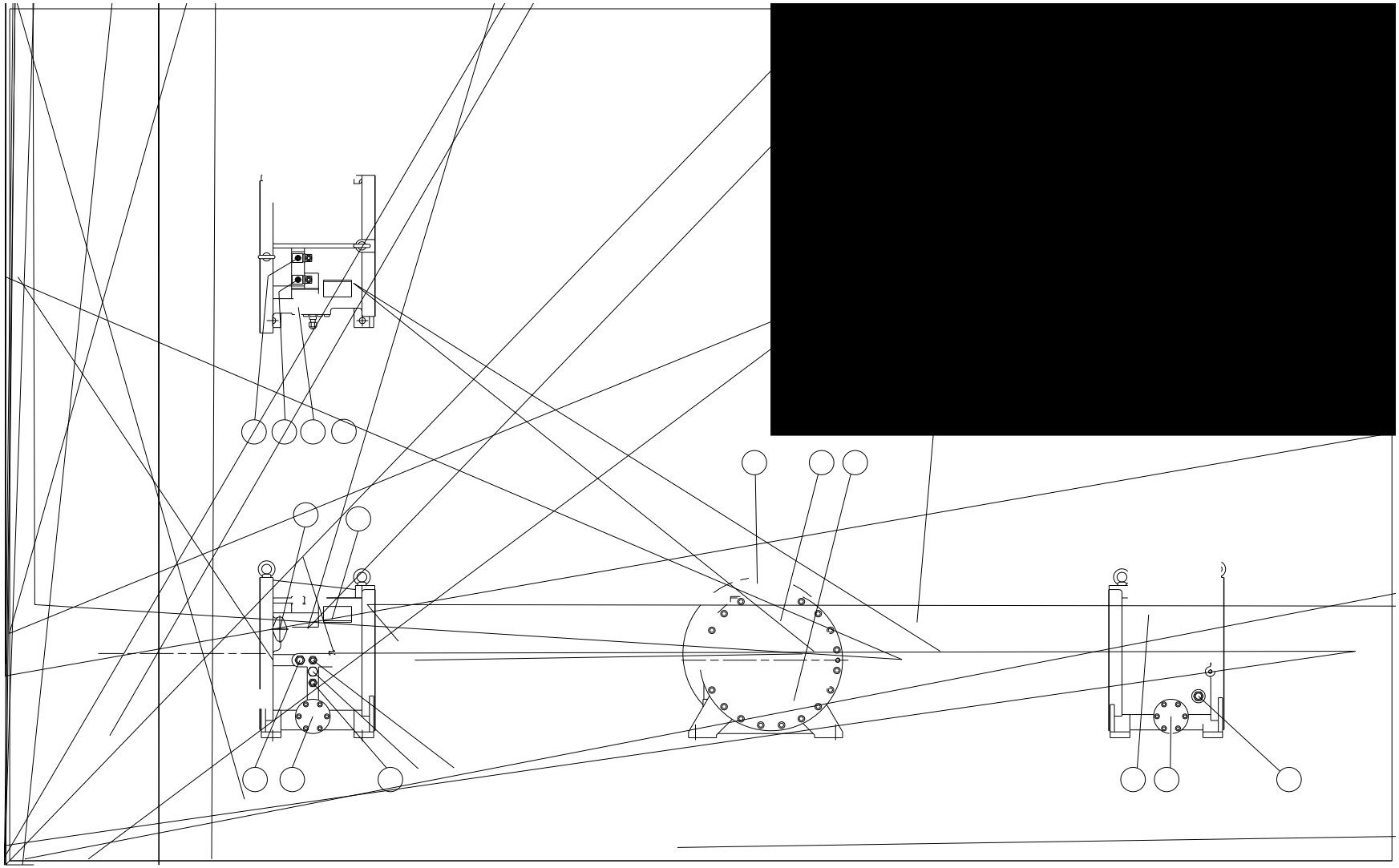

	RC2-200T-P~620T-P(RC2-620)																	
	A	B	C	D	E	F	G	H	I	J	K	L	M	N	O	P	Q	R	S
RC2-200T-P	1188	375	283	103	188	408	228	386	82	225	135	225	225	96	592	362	51	48	18
RC2-230T-P RC2-260T-P	1300	400	326	118	241	452	251	399	97	257	169	240	240	107	622	386	55	48	18
RC2-300T-P	1379	400	326	118	241	452	285	444	97	257	169	240	240	107	622	386	55	48	18
RC2-310T-P	1352	400	326	118	241	452	251	444	97	257	169	240	240	107	622	386	55	48	18
RC2-340 T-P RC2-370T-P	1452	400	326	118	241	452	285	492	103	257	169	240	240	132	622	386	55	48	18
RC2-410T-P	1463	448	365	122	277	517	288	433	103	275	220	270	230	132	652	408	70	100	22
RC2-470T-P	1541	448	365	122	277	517	320	478	103	275	220	270	230	132	652	408	70	100	22
RC2-510T-P	1515	490	365	122	277	517	288	484	103	275	220	270	230	132	638	450	70	100	22
RC2-550T-P	1593	490	365	126	272	512	320	536	103	280	220	270	230	132	642	450	70	100	22
RC2-580T-P	1534	490	365	122	277	517	320	484	103	275	220	270	230	132	638	450	70	100	22
RC2-620T-P	1819	490	379	140	331	615	320	525	220	280	251	270	230	161	642	450	70	100	22

	RC2-620 T-P~930 T-P																	
	A	B	C	D	E	F	G	H	I	J	K	L	M	N	O	P	Q	R
RC2-620T-P	1657	490	379	510	161	140	331	615	320	623	738	124	251	270	230	642	450	70
RC2-710T-P	1763	505	379	585	161	185	346	630	353	698	808	124	250	270	230	682	465	80
RC2-790T-P RC2-830T-P	1875	509	379	585	161	185	346	630	418	698	808	124	250	270	230	682	465	80
RC2-930T-P	1906	509	379	639	161	185	346	630	418	752	808	124	250	270	230	682	465	80

RC2-G/T

RC2-100G-P~790G-P

RC2-100G-P	2"			2"			5/8" 16.1	3/8"Flare 9.7	3/8"Flare 9.7	3/8"Flare 9.7
RC2-230G-P	2-1/2"			4"			5/8" 16.1	5/8"Flare 16	3/8"Flare 9.7	5/8"Flare 16
RC2-260G-P	2-1/2"			4"			5/8" 16.1	5/8"Flare 16	3/8"Flare 9.7	5/8"Flare 16
RC2-410G-P	3"		90.2	4"			7/8" 22.4	5/8"Flare 16	3/8"Flare 9.7	5/8"Flare 16
RC2-470G-P	3"			4"			7/8" 22.4	5/8"Flare 16	3/8"Flare 9.7	5/8"Flare 16
RC2-710G-P	4"			5"			1-1/8" 28.8	3/4"Flare 19.2	3/8"Flare 9.7	5/8"Flare 16
RC2-790G-P	4"			5"			1-1/8" 28.8	3/4"Flare 19.2	3/8"Flare 9.7	5/8"Flare 16

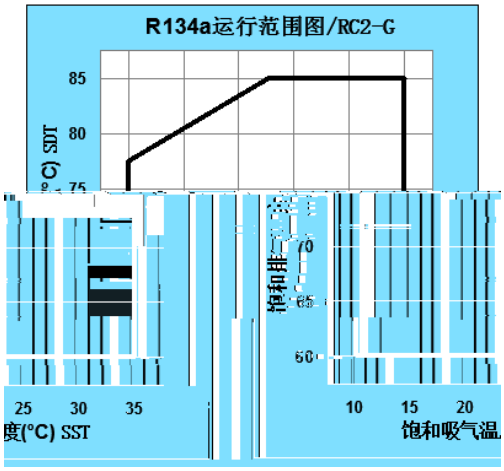

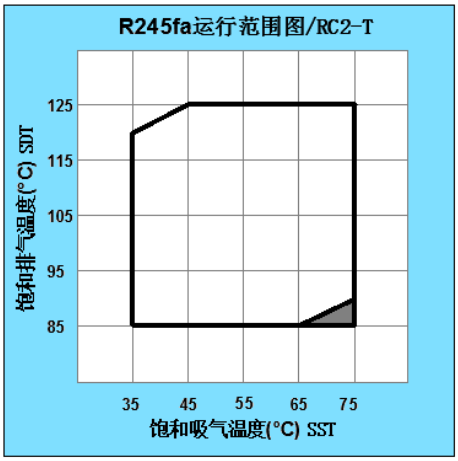

上海漢鐘精機股份有限公司
SHANGHAI HANBELL PRECISE MACHINERY CO.,LTD。
8289
TEL：021-57350280 FAX：021-51368588
客服专线：4007702158
邮编：201501
http：//www.hanbell.com.cn

2222 U 4
TEL 0531-55616898 FAX 0531-55616800

1001 U 6
TEL 025--52078091/2 FAX 025-52078090

24
TEL 020-34721075 FAX 020-34723325

18 A10 F1-1-1
TEL 023-62611068 FAX 023-62611069